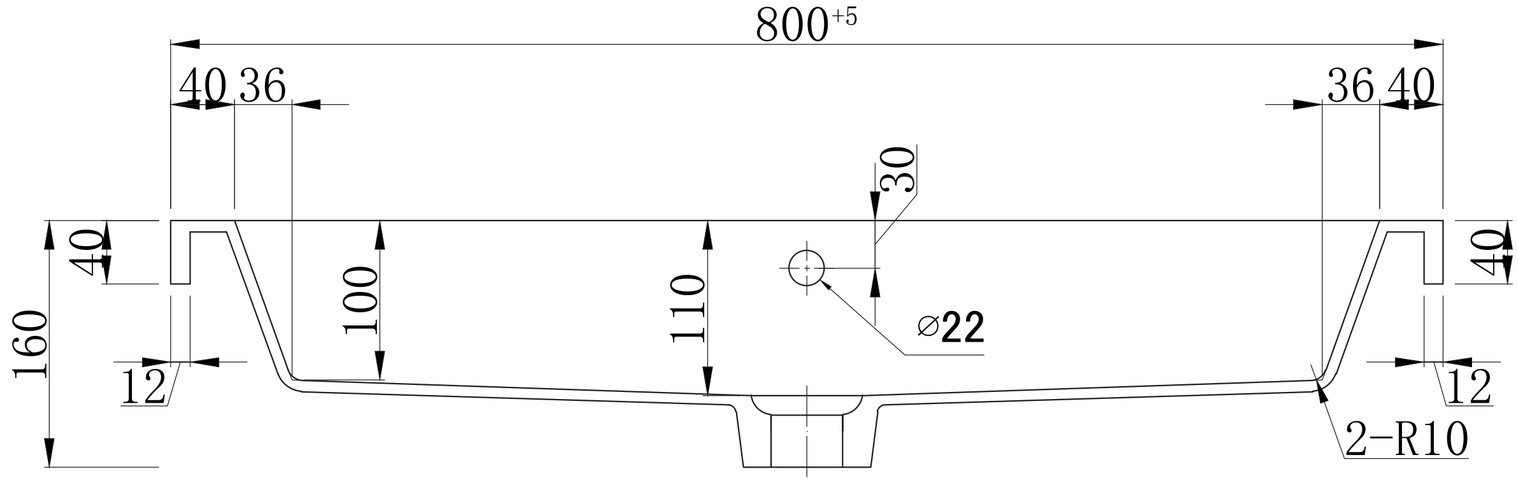
800+5
40
36
36
40
30
40
40
160
100
110
⌀22
12
12
2-R10

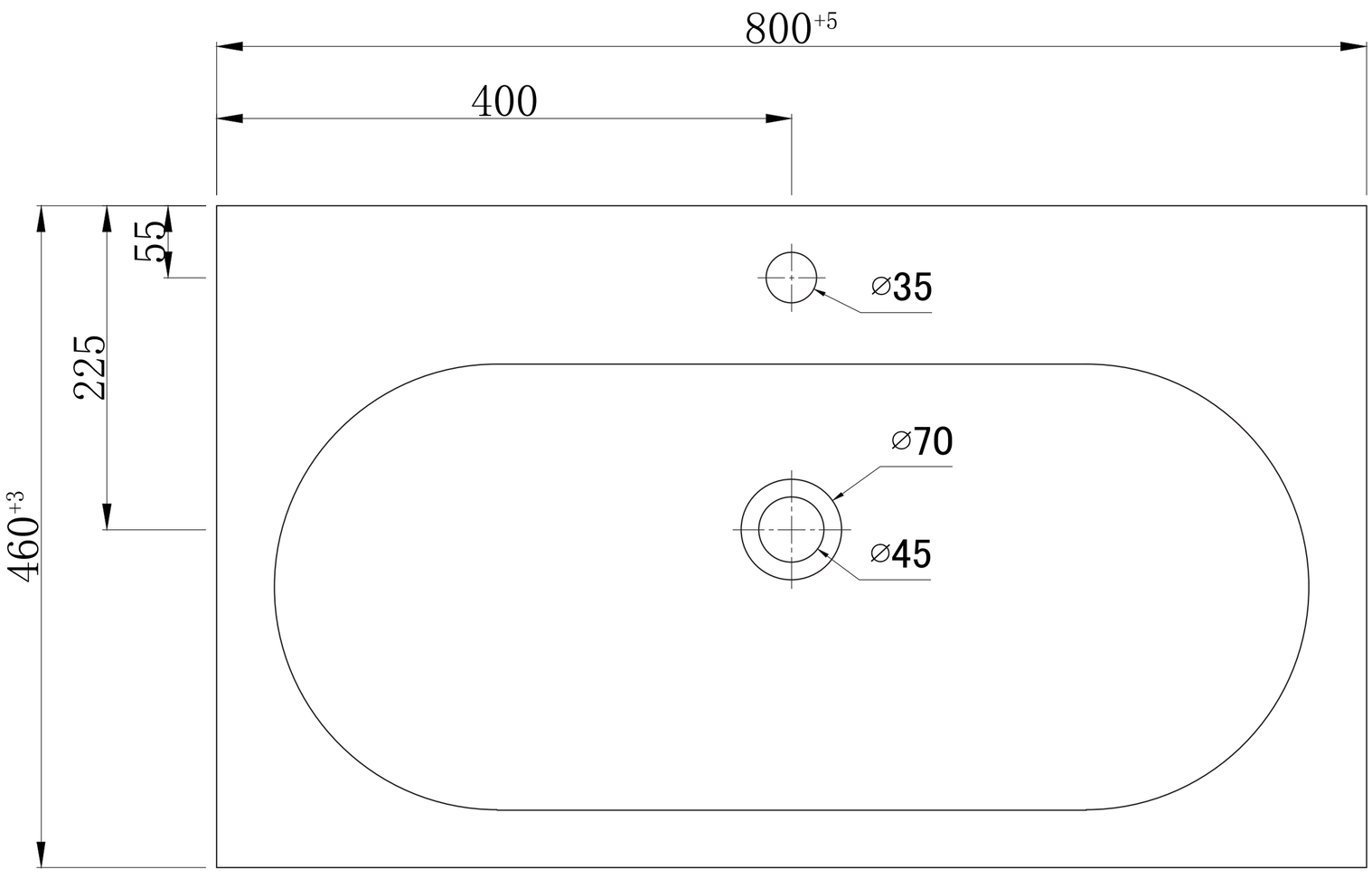
800+5
400
55
225
460+3
⌀35
⌀70
⌀45

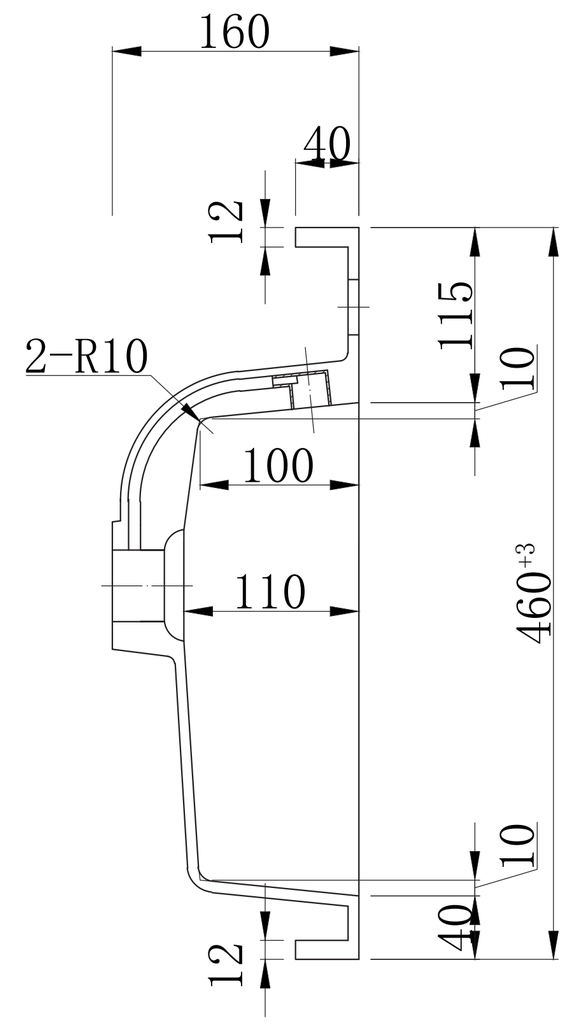
160
40
12
115
10
2-R10
100
110
460+3
10
40
12