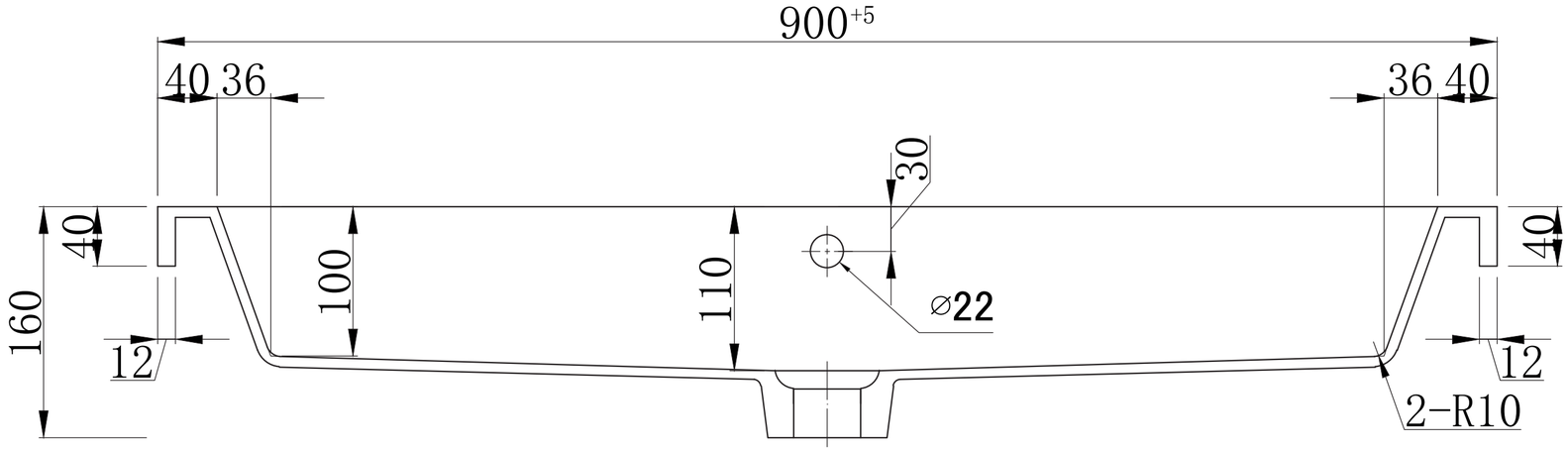
900+5
40
36
36
40
30
40
100
110
40
160
⌀22
12
12
2-R10

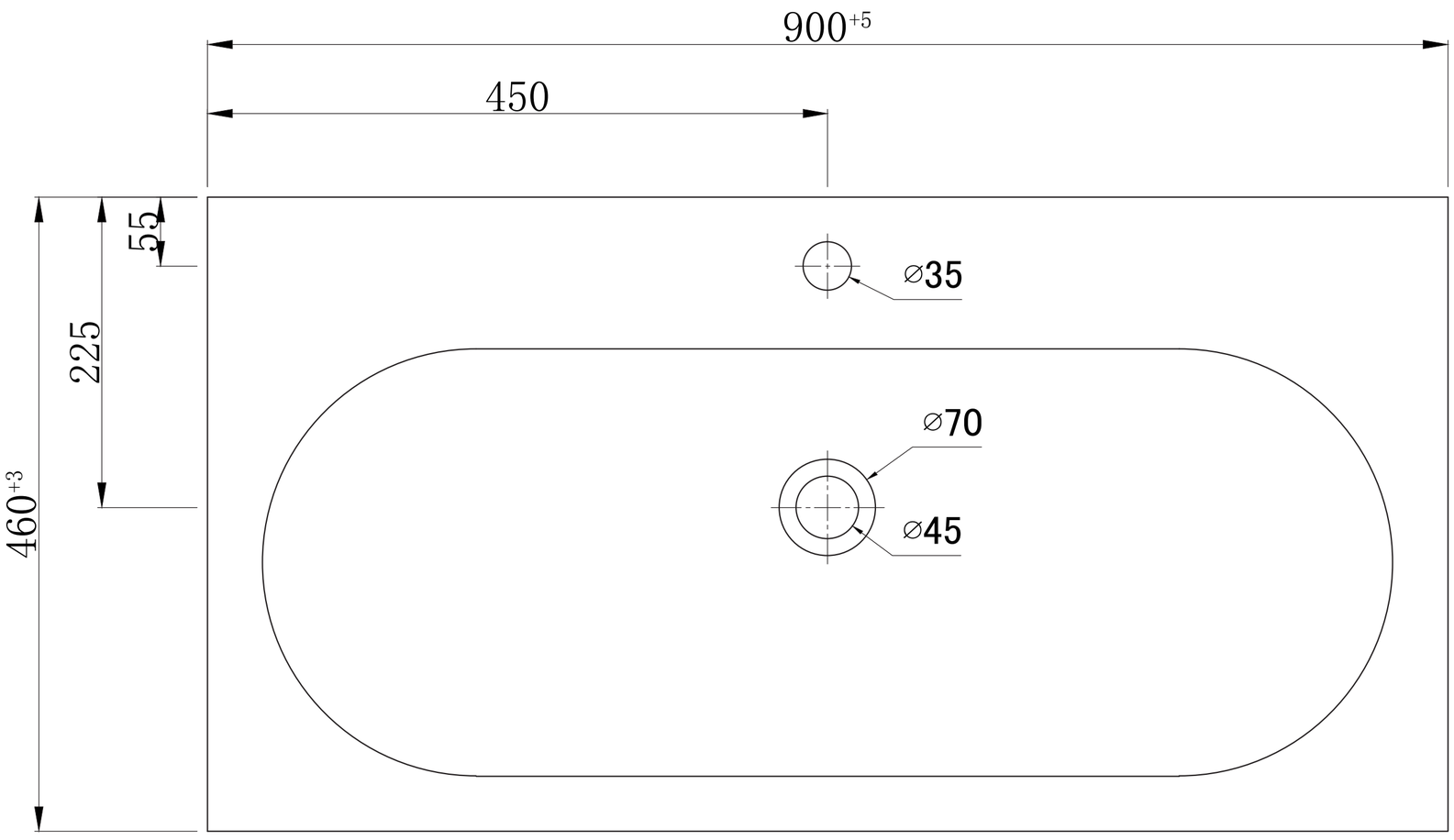
900+5
450
55
⌀35
225
⌀70
460+3
⌀45

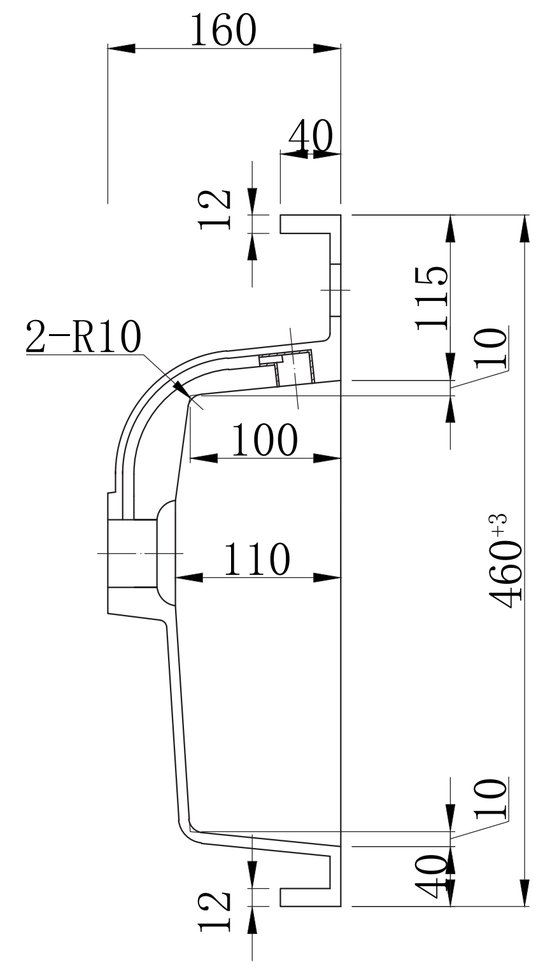
160
40
12
115
2-R10
10
100
110
460+3
10
40
12